BODENMARKIERUNGEN
FLOOR MARKINGS

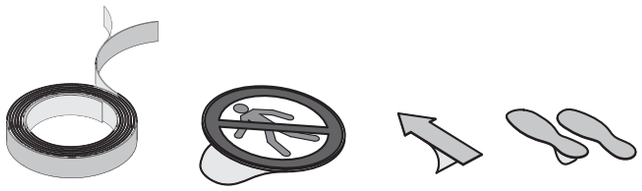

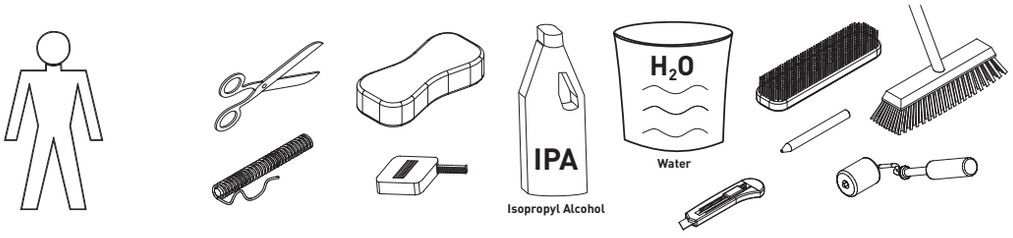

1

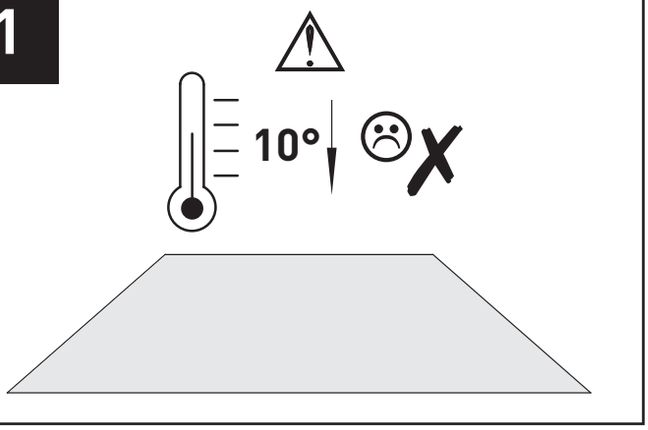

2

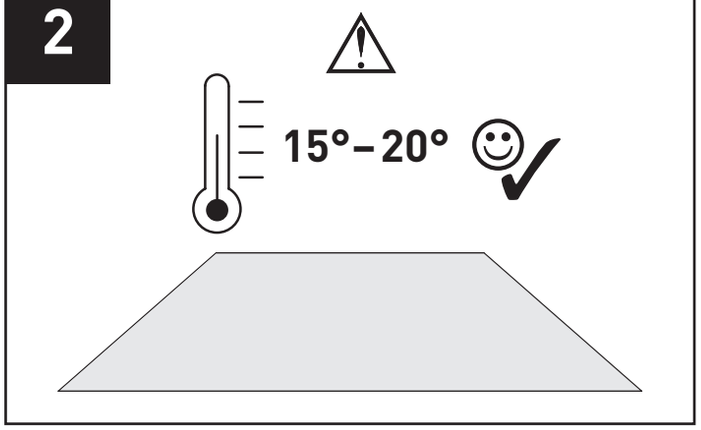

3

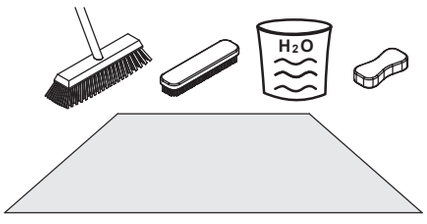

4

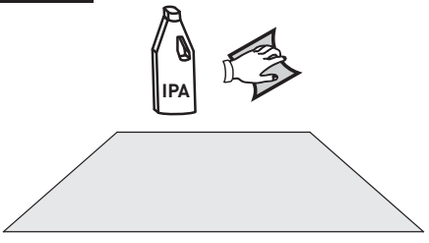

5

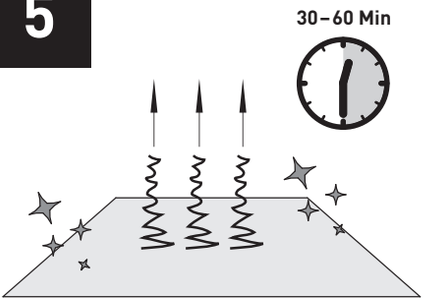

6

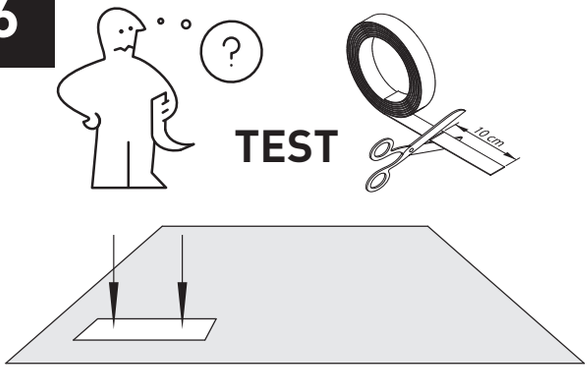

7

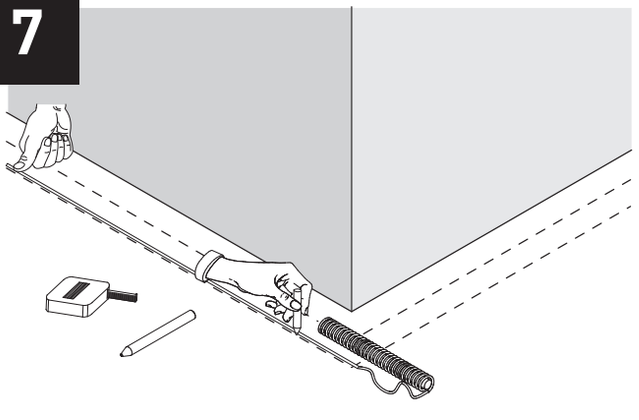

DURABLE Hunke & Jochheim GmbH & Co. KG
Biuro Obsługi Klienta DURABLE w Poznaniu
ul. Główna 6 · 61-005 Poznań
T +48 61 877 59 81 · mob. +48 501 388 653
sklep@durable.poznan.pl · durable.poznan.pl

8

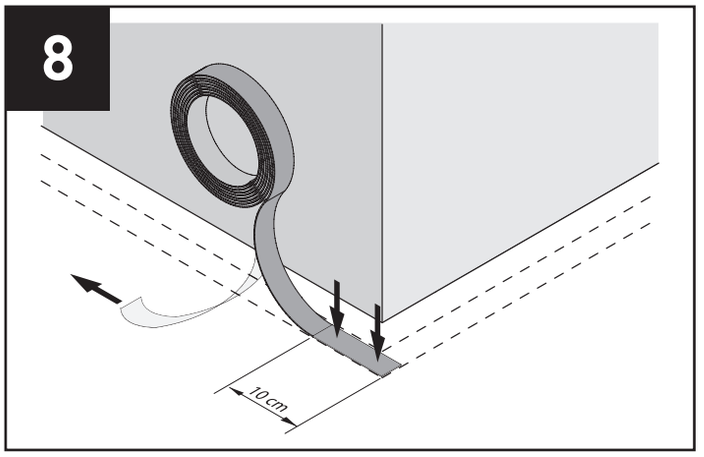

9

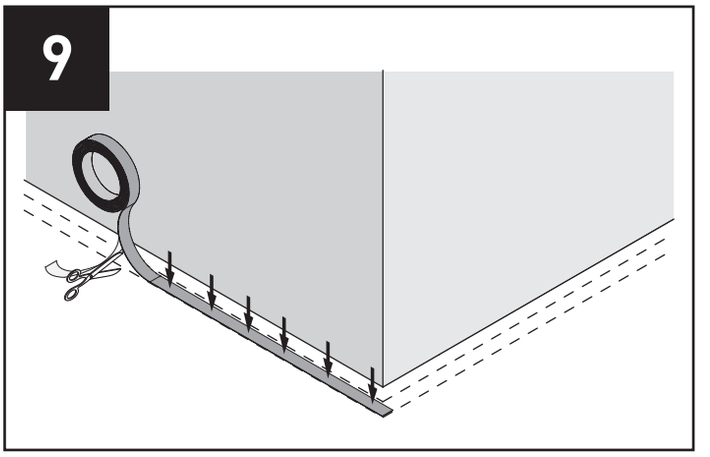

10

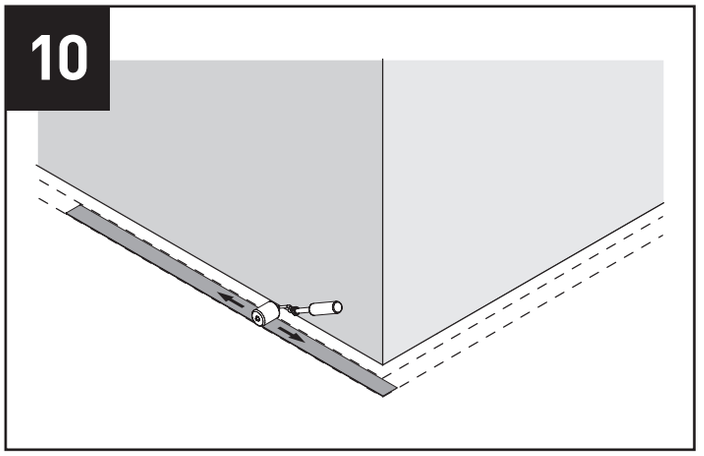

11

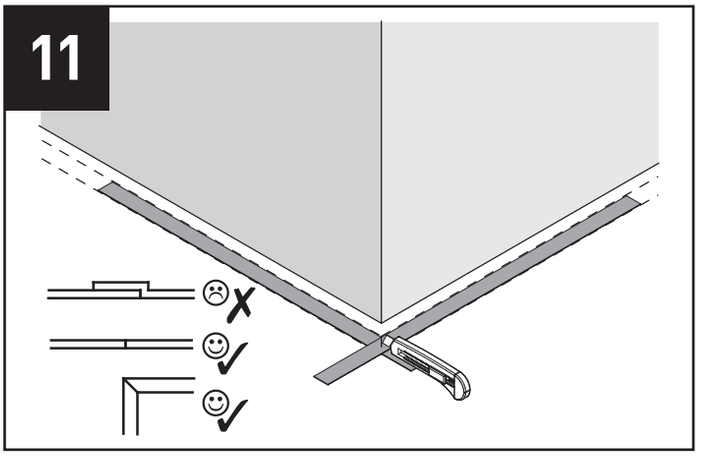

12

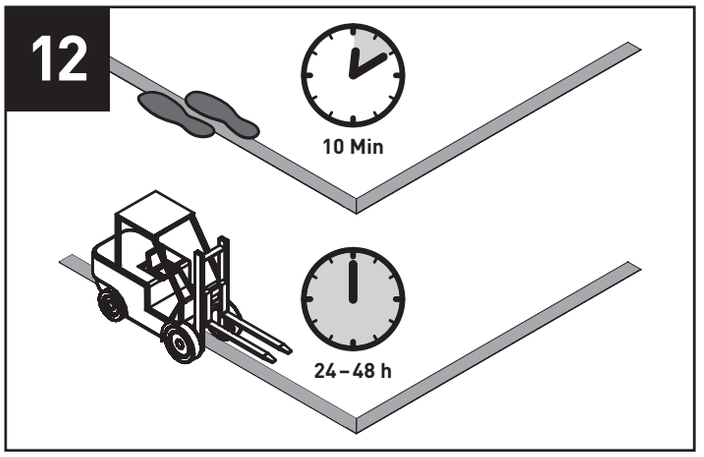

13

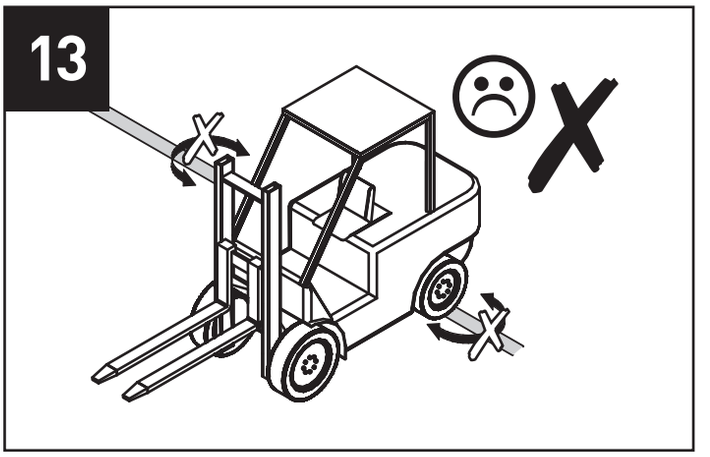

DURABLE

©DURABLE 2022

DURABLE Hunke & Jochheim GmbH & Co. KG
Biuro Obsługi Klienta DURABLE w Poznaniu
ul. Główna 6 · 61-005 Poznań
T +48 61 877 59 81 · mob. +48 501 388 653
sklep@durable.poznan.pl · durable.poznan.pl